3056

LeghornGroup

NEPTUNESEAL*

(assortiment diverse types)

*Neptune: Mythologische god van de zee

BESCHERMING – CONTROLE - IDENTIFICATIE – TRACEREN

NEPTUNESEAL
Diverse types

NEPTUNESEAL STANDAARD

NEPTUNESEAL BARCODE

NEPTUNESEAL DATA MATRIX - QR

NEPTUNESEAL GEKLEURDE PIN

NEPTUNESEAL RFID ANTITAMPER

NEPTUNESEAL

Technische specs. (1/5)

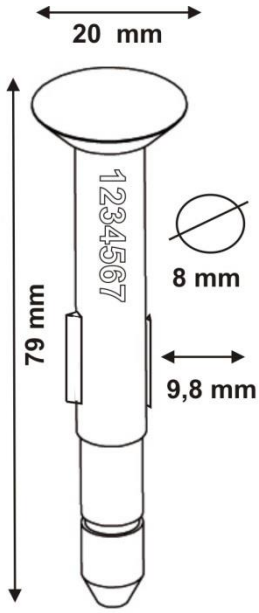

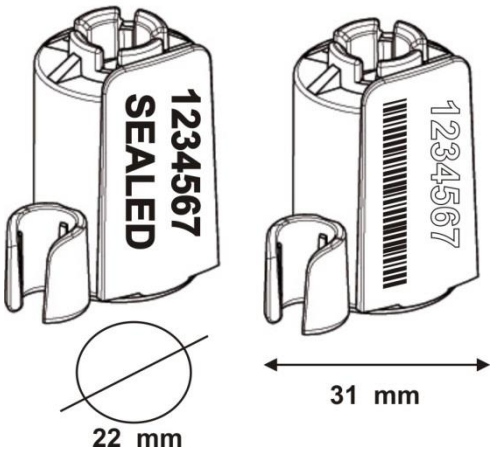

OMSCHRIJVING:

° **NEPTUNESEAL** is de eerste container bolt verzegeling dewelke **ISO 17712: 2013** ***goedgekeurd is,*** met het interne metalen gedeelte dewelke 18 mm. overschrijdt.

Ons innovatieve ontwerp (pat.aangevraagd) wordt gekenmerkt door 2 metalen lipjes dewelke stevig passen in de kruisvormige metalen binnencapsule.

Deze aanpassing op het traditionele ontwerp van de verzegeling, opgelegd door de nieuwe ISO-normen, betekent dat het niet langer mogelijk is tot frauderen via hoge snelheids-rotatie.

Elke poging tot fraude zal de verzegeling beschadigen en onherstelbaar maken.

NUMMERING EN PERSONNALISATIE:

° print door LASER
° OPEENVOLGENDE nummering tot 15 cijfers
° Bar-code & QR-code optie
° PERSONNALISATIE tot 20 karakters op 1 lijn
° logo op aanvraag
° Voor grote orders mogelijkheid tot het mouleren van het logo in reliëf.

NEPTUNESEAL

Technische specs. (2/5)

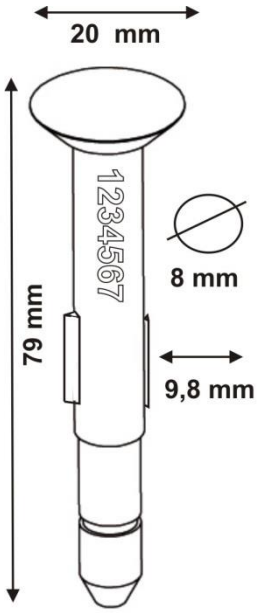

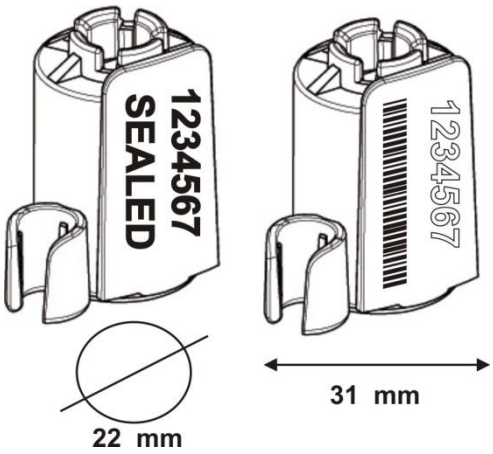

MATERIAAL

° Kunststof gedeelte: ABS / polystyreen in overeenstemming met **: Restriction of Hazardous Substances (RoHS) opgesomd in de Europese Directive 2002/EC.**

CERTIFICATEN

ISO/PAS 17712:2013 HSS (high security seal)
ISO/PAS 17025 LAB APPROVED
SGS AUDIT CLAUSE 6

VERPAKKING

250 verzegelingen per karton
Karton afmetingen: 39x19x16 cm
Karton gewicht: 13,3kg

NEPTUNESEAL

voorbeelden kleuren en personnalisaties (3/5)

BESCHERMING - CONTROLE - IDENTIFICATIE – TRACEREN
Starrenhoflaan 44/18 – 2950 Kapellen/België
Tel: +3234807177 - Fax:+3234808568
www.leghorngroup.be - info@leghorngroup.be
LeghornGroup

ISO 9001 ISO17712

NEPTUNESEAL

Technische specs. (4/5)

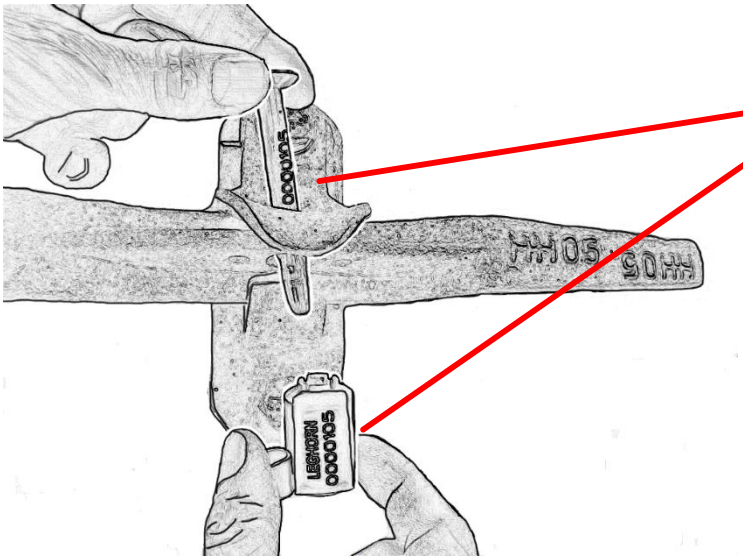

DUBBELE NUMMERING:

De nummering wordt aangebracht via LASER op de pin en de huls.

Identieke dubbele nummering voorkomt manipulatie daar de pin niet frauduleus kan worden vervangen.

In geval van manipulatie of fraude is het LeghornGroup personeel 24u/dag en 365 dagen per jaar tot uw dienst om volledige ondersteuning te bieden en samen een oplossing te bedenken.

Starrenhoflaan 44/18 – 2950 Kapellen/België
Tel: +3234807177 - Fax:+3234808568
www.leghorngroup.be - info@leghorngroup.be

NEPTUNESEAL

Technische specs. (5/5)

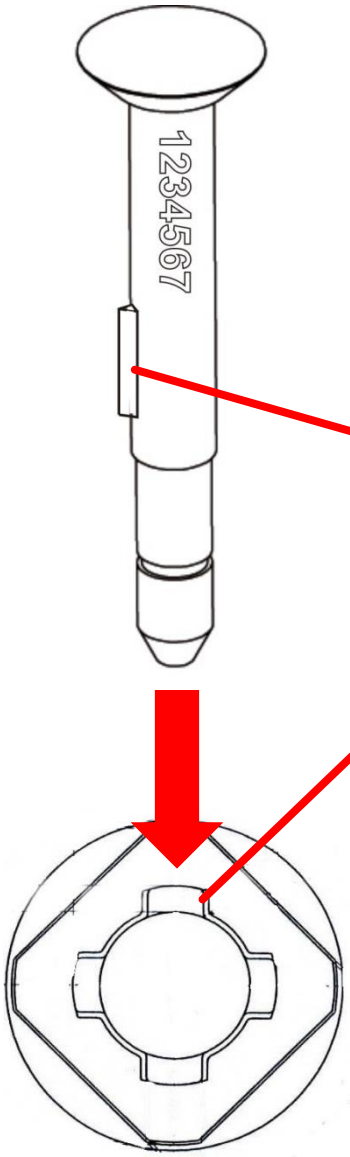

ANTI-SPIN

De metalen lipjes op de pin en de kruisvormige metalen blokkering zijn beiden GEPATENTEERD. Hierdoor wordt de pin automatisch geblokkeerd in de huls en kan deze niet worden gedraaid.

Hoge snelheids-rotatie van de pin/huls om wrijving te creëren is één van de meest voorkomende vormen van sabotage/fraude die wordt gebruikt...

Starrenhoflaan 44/18 – 2950 Kapellen/België
Tel: +3234807177 - Fax:+3234808568
www.leghorngroup.be - info@leghorngroup.be

NEPTUNESEAL

Een container verzegeld met onze NEPTUNESEAL garandeert een hoog niveau van beveiliging voor uw goederen.

We bewaren een gedetailleerd bestand van minimaal 10 jaar van:

1.)Nummering
2.)Personnalisatie
3.)Klant
4.)Datum van levering

WAT MOET DE FABRIKANT DOEN?

A) Een gedetailleerde lijst bijhouden van alle prints & nummeringen van de verzegelingen.
Het voorkomen van duplicaties, en alle informatie op verzoek te verstrekken.

B) Het produceren van een verzegeling dewelke bestand is tegen accidentele schade.

C) De hoofdonderdelen van de verzegeling dienen te breken wanneer ze geopend worden.

D) Het ontwerp van de verzegeling moet complex genoeg zijn om te voorkomen dat deze wordt nagemaakt.

E) Breng de naam van de producent op de zegel aan (best gemouleerd) zodat de eindgebruiker eenvoudig kan identificeren wie de verzegeling heeft geproduceerd.

F) Het aanbieden van een dubbele nummering en de optie van een barcode of QR code.

Starrenhoflaan 44/18 – 2950 Kapellen/België
Tel: +3234807177 - Fax:+3234808568
www.leghorngroup.be - info@leghorngroup.be

WAT MOETEN DE GEBRUIKERS DOEN?

A) Het aanstellen van een operator, dewelke verantwoordelijk is voor het registreren, verspreiden en bewaren van de verzegelingen.

B) Het bijhouden van een gedetailleerd register van de verzegelde verzendingen met het zegelnummer/voertuigregistratie of container-ID, en de naam van de persoon die de verzegeling heeft aangebracht.

C) Noteer het tijdstip waarop de verzegeling is verwijderd, en de naam door wie.

D) Bij sluiting: na het verzegelen dient de gebruiker een lichte druk uit te oefenen op de verzegeling om te controleren of de zegel goed is gesloten.

E) Wanneer de verzegelde container op zijn bestemming is aangekomen moet de verzegeling worden geïnspecteerd voor dat deze wordt verwijderd, op krassen of andere tekenen dat er mogelijk is geknoeid geweest.

Starrenhoflaan 44/18 – 2950 Kapellen/België
Tel: +3234807177 - Fax:+3234808568
www.leghorngroup.be - info@leghorngroup.be

NEPTUNE UHF RFID
FRAUDE AANTONENDE VERZEGELING

High Security Seal met RFID, radiofrequentie automatische identificatie mogelijkheid.

Radio Frequentie specificaties:

- Frequentie: 860 – 960 MHz – UHF EPC Global
- Referencie RF Standaard: ISO/IEC 18000-6
- RF Protocol: EPC Class 1 Gen2 / ISO/IEC 18000-6C
- Technologie: Passief
- Geïntegreerd circuit: NXP G2iM+
- Gebruiker lees / schrijf geheugen: ja - tot 640 bits
- Geheugen: van 128 bits tot 448 bits of EPC Geheugen
- TID (Tag IDentifier): 96 bits, inclusief 48-bits factory locked
- uniek doorlopend nummer; 112 bits User TID geheugen
- Passwoord protectie: ja
- Fraude detectie: ja
- Lees / schrijf cyclus: 10000
- Dataretentie: 20 jaar

Prestaties:

- Leesafstand met handheld reader: 3 m (118” 7⁄64”) (afhankelijk type)
- Leesafstand vaste gate reader: 8 m (314” 61⁄64”) (afhankelijk type)
- Kwaliteit: 100% getest op prestaties

Starrenhoflaan 44/18 – 2950 Kapellen/België
Tel: +3234807177 - Fax:+3234808568
www.leghorngroup.be - info@leghorngroup.be

VEREISTE CERTIFICATEN VOOR HET GEBRUIK VAN HIGH SECURITY VERZEGELINGEN ONDER ISO 17712: 2013

Om er zeker van te zijn dat uw bedrijf **High Security verzegelingen** heeft gekocht die voldoen aan de vereisten onder **ISO17712:2013,** en bijgevolg vrijgesteld zijn van elke aansprakelijkheid, in het geval van een onverwacht toekomstig probleem, moet u ervoor zorgen dat **uw leverancier volgende certificaten vrijgeeft:**

1

Productcertificaat waaruit blijkt dat het voldoet aan de specificities van de ISO17712:2013 standaard.

Dit certificaat is alleen van toepassing op het product en wordt uitgegeven door ISO 17025 gekwalificeerde laboratoria.

2

Verklaring van een international certificatie-instelling (bv. SGS) waarin wordt verklaard dat de producent 'beste werkwijzen' heeft toepast dewelke ervoor zorgen dat de verzegeling zelf voldoet aan de voorwaarden onder clausule 6 van de ISO17712:2013 standaard.

Dit certificaat is van toepassing op de producent van verzegelingen en maakt integral deel uit van het in punt 1 aangehaalde productcertificaat. Zonder dit aanvullende certificaat kan niet worden voldaan aan de vereisten van High Security verzegelingen.

3

Certificering van het kwaliteitssysteem van de producent van verzegelingen in overeenstemming met UNI EN ISO 9001:2015 en ISO17712

Dit certificaat is van toepassing op de producent van verzegelingen en is een garantie dat de interne processen van de producent voldoen aan een reeks geode praktijken met betrekking tot beveiliging dewelke zijn beschreven in de ISO17712:2013, '"Bijlage A".

Bescherming.

LeghornGroup beschermt uw goederen en activa met verzegelingen en verschillende producten voor sabotagebeveiliging.
Het bedrijf kan technische oplossingen op maat maken om aan de eisen van de klant te voldoen.

Controle.

LeghornGroup zorgt ervoor dat goederen en mensen kunnen worden gemontord met verzegelingen en geïntegreerde complete hardware en softwareoplossingen waarbij de operator realtime kan monitoren en ingrijpen, zelfs op afstand.

Identificatie.

LeghornGroup's begrip van authenticatie, samen met hun innovatieve technische producten en oplossingen, stelt gebruikers in staat om goederen, voertuigen, containers, dieren en mensen op een unieke en veilige manier te identificeren.

Traceren.

Met de realtime GPS-volgapparatuur van LeghornGroup kunnen gebruikers de locatie, status en bewegingen van voertuigen en mensen volgen.

Starrenhoflaan 44/18 – 2950 Kapellen/België
Tel: +3234807177 - Fax:+3234808568
www.leghorngroup.be - info@leghorngroup.be

CONTACTEN WERELDWIJD

Algemene e-mail: info@leghorngroup.com

LeghornGroup ITALY
www.leghorngroup.it

LeghornGroup USA
www.leghorngroup.com

LeghornGroup BENELUX & NORTH-EUROPE
www.leghorngroup.be
www.leghorngroup. nl

LeghornGroup INDIA
www.leghorngroup.in

LeghornGroup CZECH rEP.
www.leghorngroup.cz
www.leghorngroup.pl

LeghornGroup GREECE
www.leghorngroup.gr

LeghornGroup MOLDOVA
www.leghorngroup.ro

LeghornGroup SPAIN
www.leghorngroup.es

LeghornGroup

LeghornGroup bvba
Starrenhoflaan 44/18 – 2950 Kapellen/België
Tel: +32 3 4807177- Fax: +32 3 4808568 – www.leghorngroup.be - info@leghorngroup.be

BESCHERMING – CONTROLE - IDENTIFICATIE – TRACEREN